VERTRAULICHE UNVEROEFFENTLICHTE ZEICHNUNG
FREI FUER VEROEFFENTLICHUNG
ALLE RECHTE VORBEHALTEN
THIS DRAWING IS UNPUBLISHED.
RELEASED FOR PUBLICATION 2009
© COPYRIGHT 2009 BY -
ALL RIGHTS RESERVED.

MATED WITH:
PASSEND ZU: SEE NOTE 9

PROJEKT NR.: EGATN09084

AENDERUNGEN

REVISIONS

P	LTR	DESCRIPTION BESCHREIBUNG	DATE	DWN	APVD
	A	NEW DRAWING CREATED	23NOV2009	SJ	JG
	A1	ADD NEW NOTE 10	20MAY2016	HO.	GILC

9 PROTECTION CAP
MOUNTED ON
RECEPTACLE HOUSING
Schutzkappe im
Buchsengehaeuse
montiert

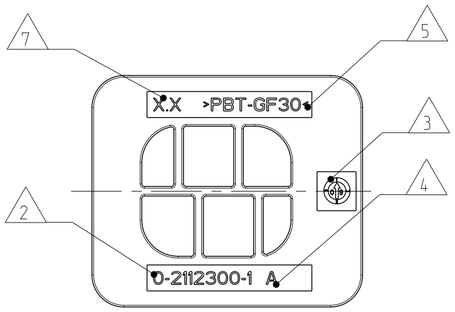

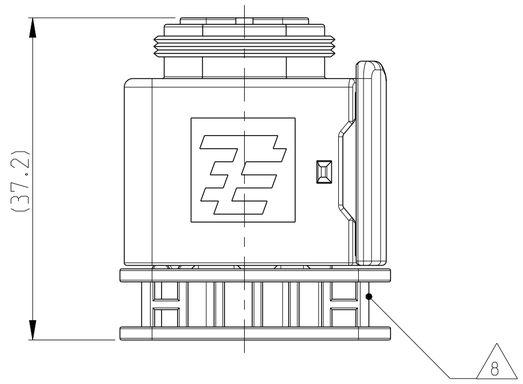

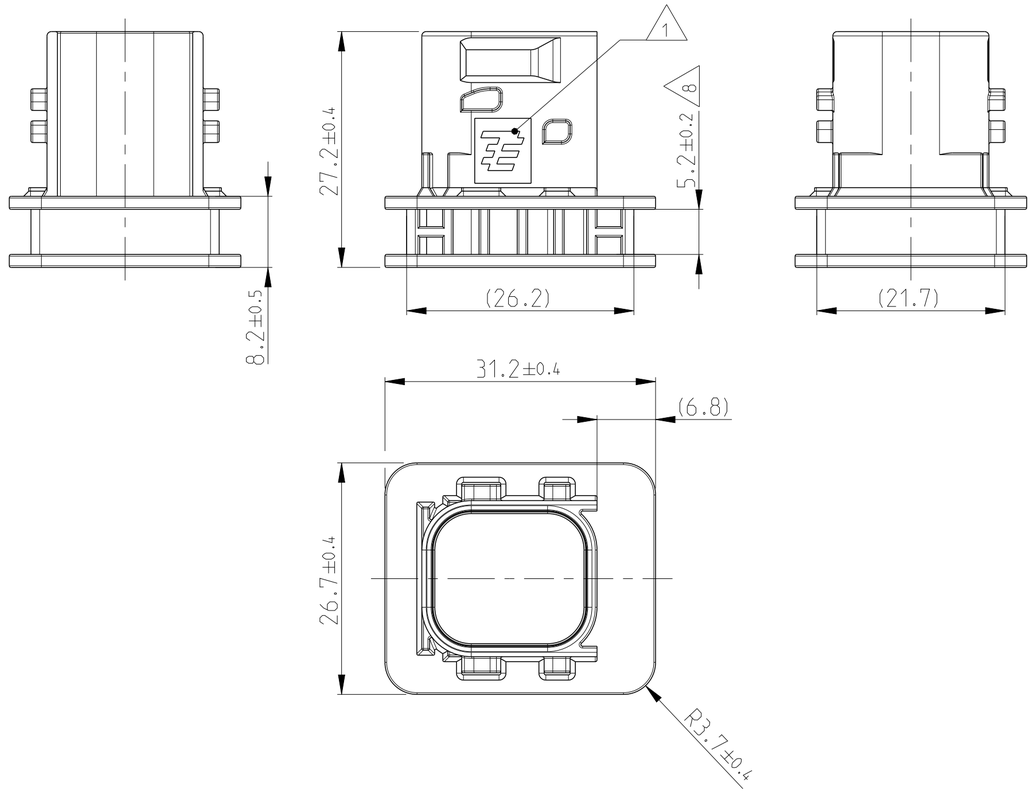

NOTES
Bemerkungen

1. TE LOGO
   TE Logo
2. TE ORDER-NO.
   TE Bestell-Nr.
3. PRODUCTION DATE
   Produktionsdatum
4. LETTER-INSERT FOR THE REVISION STATUS OF THE MOULD
   ACTUAL STATUS: SEE TABLE
   Schriftsatz fuer Aenderungszustand des Werkzeuges
   Aktueller Stand: siehe Tabelle
5. MATERIAL MARKING ACCORDING TO VDA 260
   Werkstoffkennzeichnung nach VDA 260
6. BULK PACKAGING IN CORRUGATED BOX
   Schuettgut im Versandkarton
1. MOULD CAVITY MARKING
   Nestmarkierung
8. MAX. CABLE TIE WIDTH: 5.0mm
   max. Kabelbinderbreite: 5.0mm
9. SUITABLE FOR HDSCS RECEPTACLE HOUSINGS
   GROUP B, SEE PRODUCT GROUP DRAWING: 1563709
   Passend zu HDSCS Buchsengehaeusen Gruppe B.
   siehe Produktgruppenzeichnung: 1563709
10. MALFUNCTION CAUSED BY LAQUER IS NOT
    COVERED BY THE WARRANTY
    Funktionsbeeintraechtigung durch Lackieren, liegt nicht
    im Einfluss und Gewaehrleistungsumfang von TE

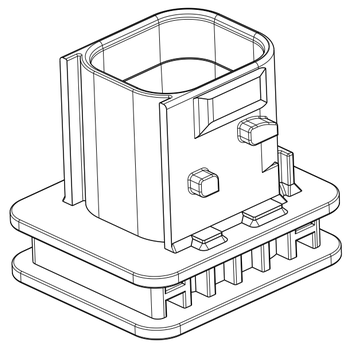

DIESES ZEICHNUNGSDOKUMENT WIRD DURCH AMP INCORPORATED KONTROLLIERT.
AENDERUNGEN, DIE DEM TECHNISCHEN FORTSCHRITT DIENEN, SIND VORBEHALTEN.
DEN JEWEILS LETZTGUELTIGEN AENDERUNGSSTAND ERFAHREN SIE AUF ANFRAGE.
THIS DRAWING IS A CONTROLLED DOCUMENT.

0-2112300-1	A	PROTECTION CAP, GROUP B Schutzkappe, Gruppe B	1
TE ORDER-NO. TE Bestell-Nr.	REV.	DESCRIPTION Beschreibung	ITEM

MASSTABELLE / ALLGEMEINTOLERANZEN
DIMENSIONS: mm
TOLERANCES UNLESS OTHERWISE SPECIFIED: ACC. TO DIN 16901-140
0 PLC ±
1 PLC /WINKEL ±
2 PLC OBERFLAECHE/SURFACE DIN 16901-140
3 PLC ±
4 PLC ±
ANGLES ±2°
MATERIAL: PBT-GF30 / V0 material_2
FINISH: BLACK finish_spec_2

DWN	S.Jaeger	23NOV2009
CHK	A.Milenzow	26NOV2009
APVD	C.Eberwein	27NOV2009
PRODUCT SPEC	108-94020	
APPLICATION SPEC	114-18756	
WEIGHT	8.6 g	

TE Connectivity

NAME: PROTECTION CAP,FOR RECEPTACLE HOUSING
Schutzkappe fuer Buchsengehaeuse NUR FUER
HDSCS - GROUP B

SIZE	CAGE CODE	DRAWING NO	MASSSTAB	BLATT	VON	RESTRICTED TO
A2	00779	C-2112300				-

CUSTOMER DRAWING | SCALE 2:1 | SHEET 1 OF 1 | REV A1

1471-9 (3/13)